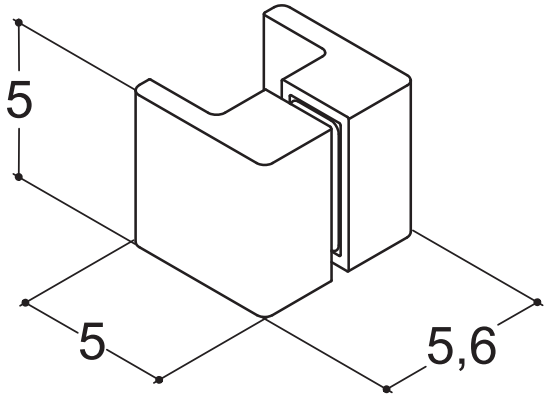
5
5
5,6