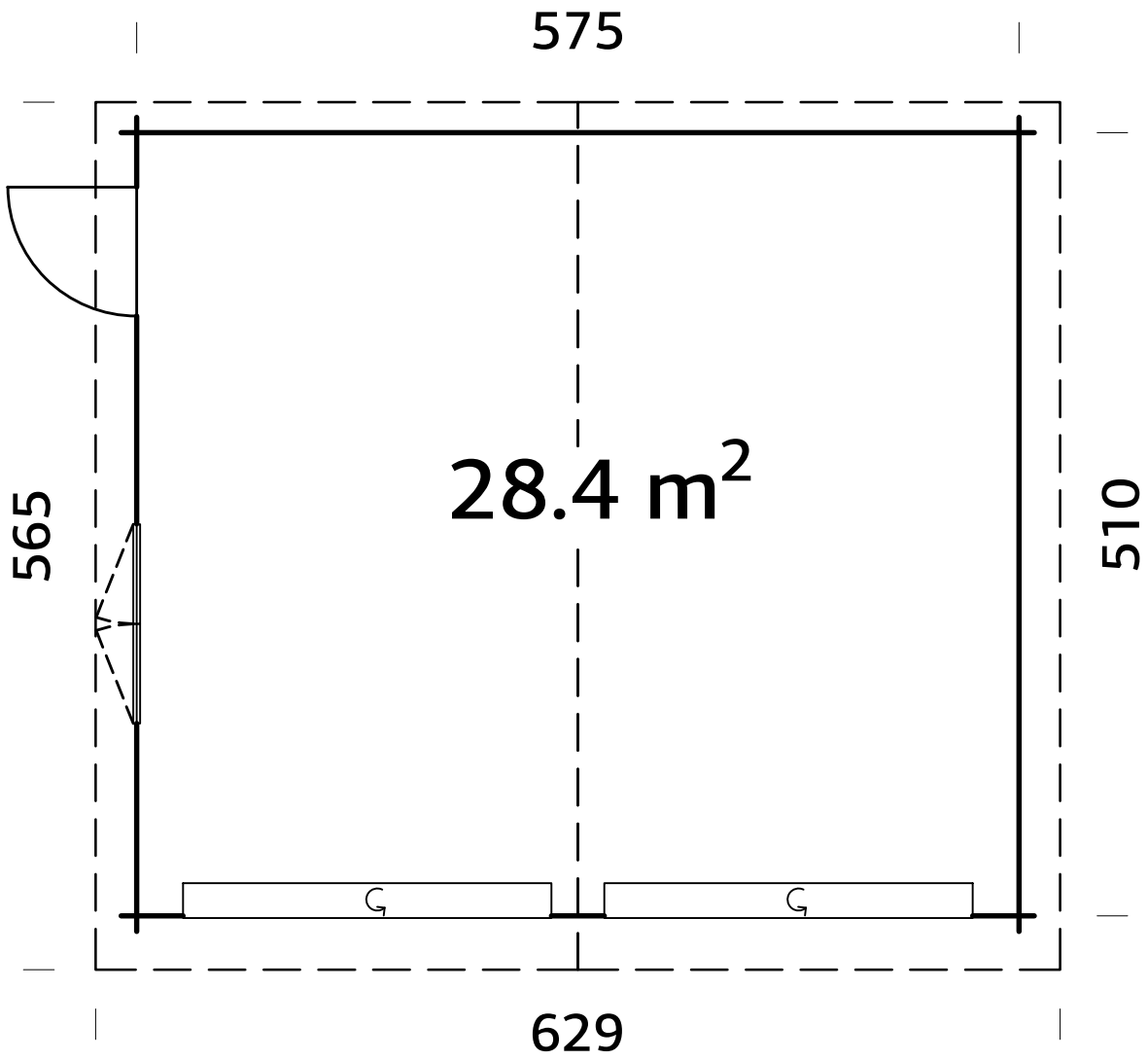
575
28.4 m²
565
510
629