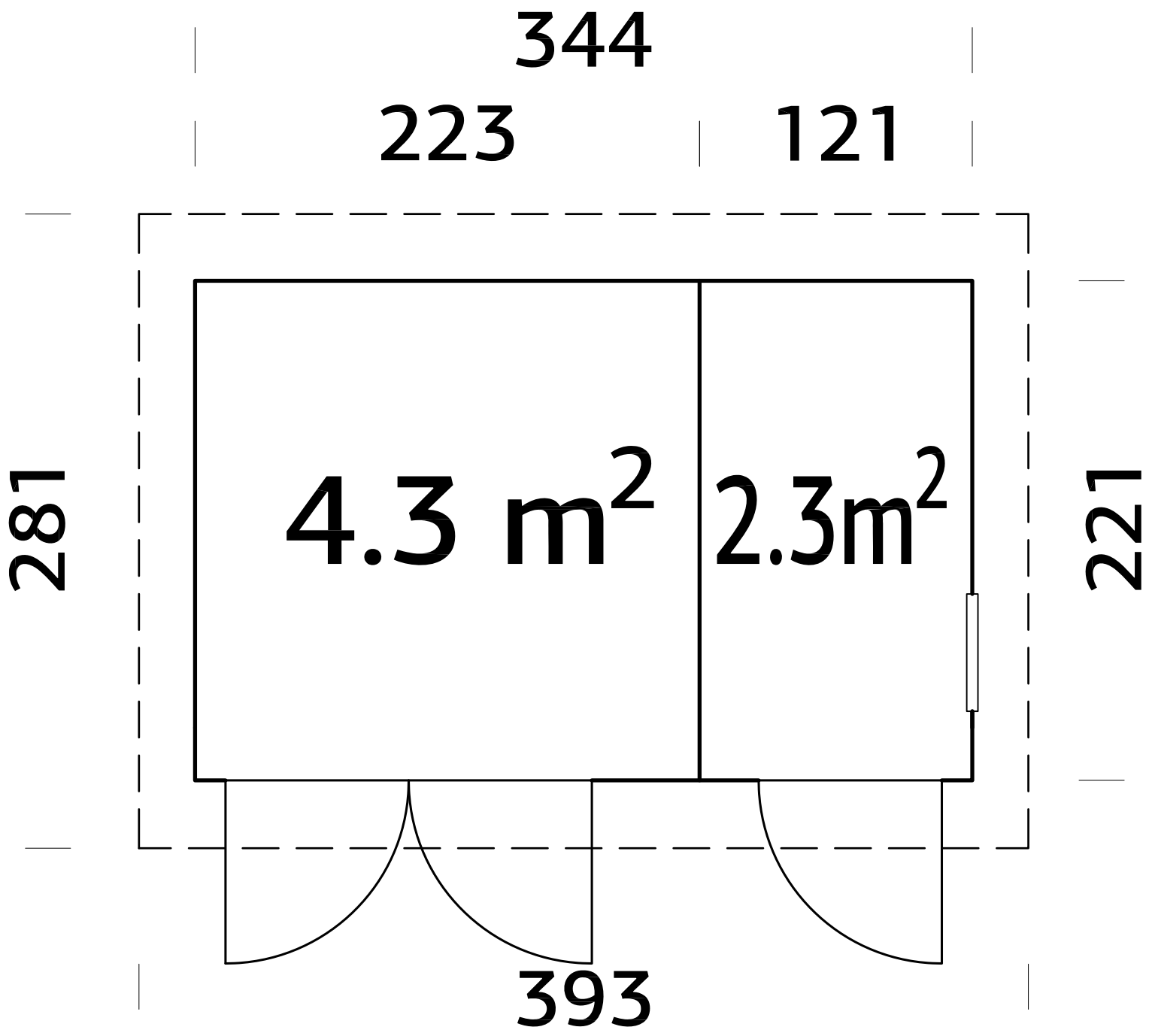
344
223
121
281
4.3 m2
2.3m2
221
393